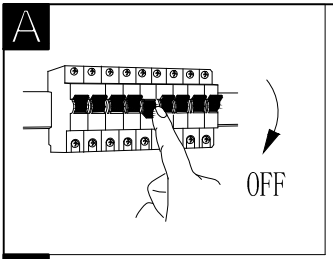

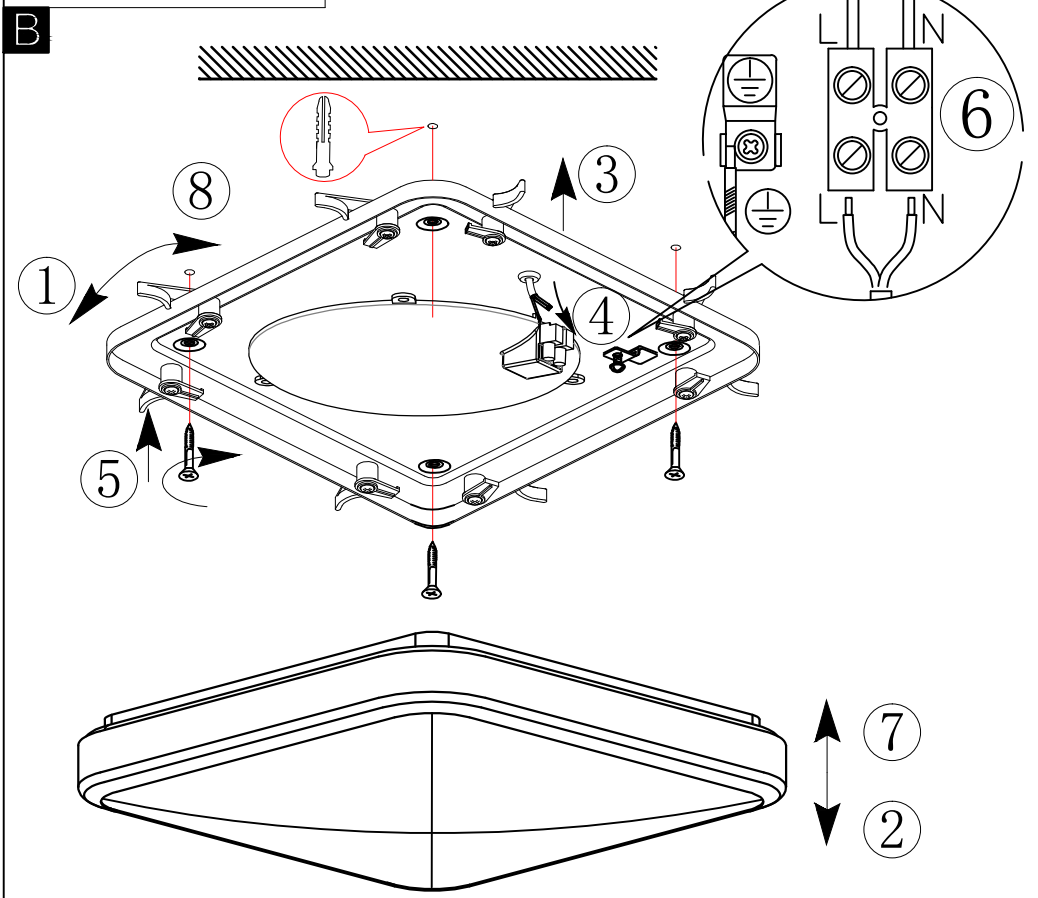

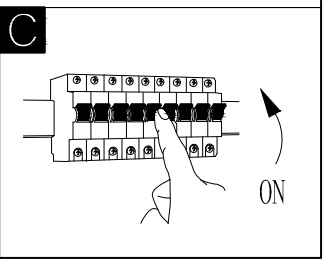

BLA96229

www.eglo.com