Art.Nr.:95566

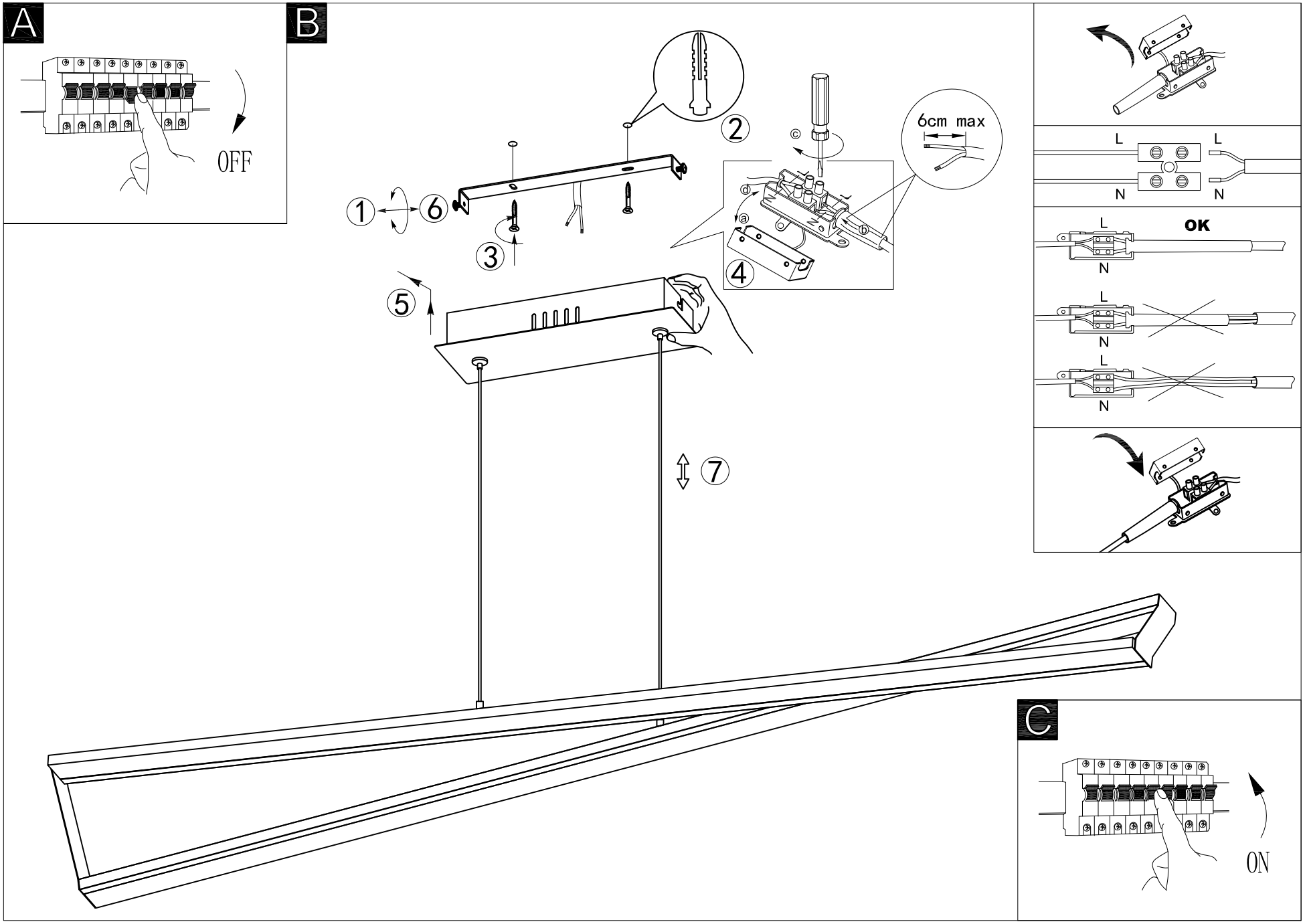

www.eglo.com