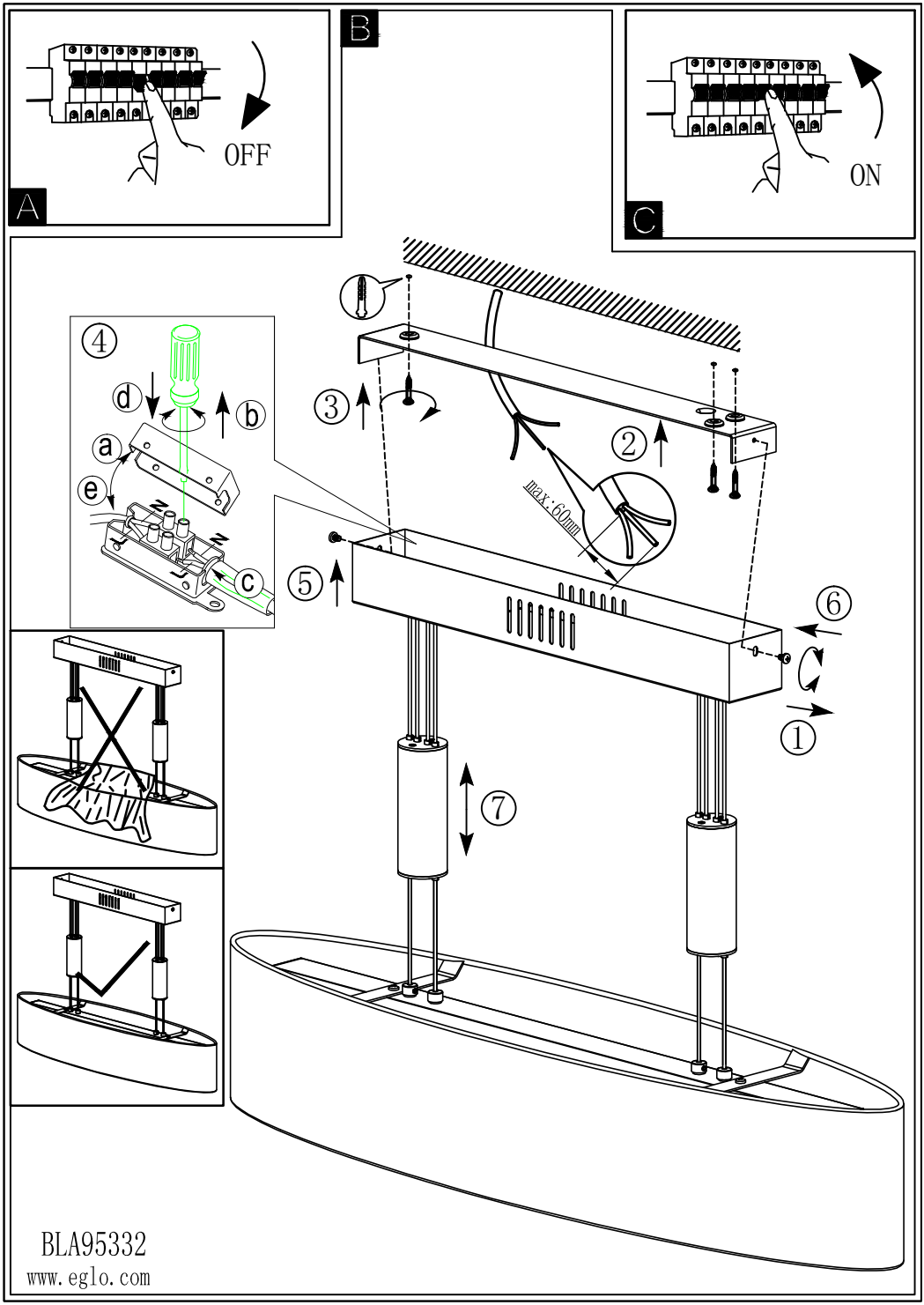

BLA95332

www.eglo.com