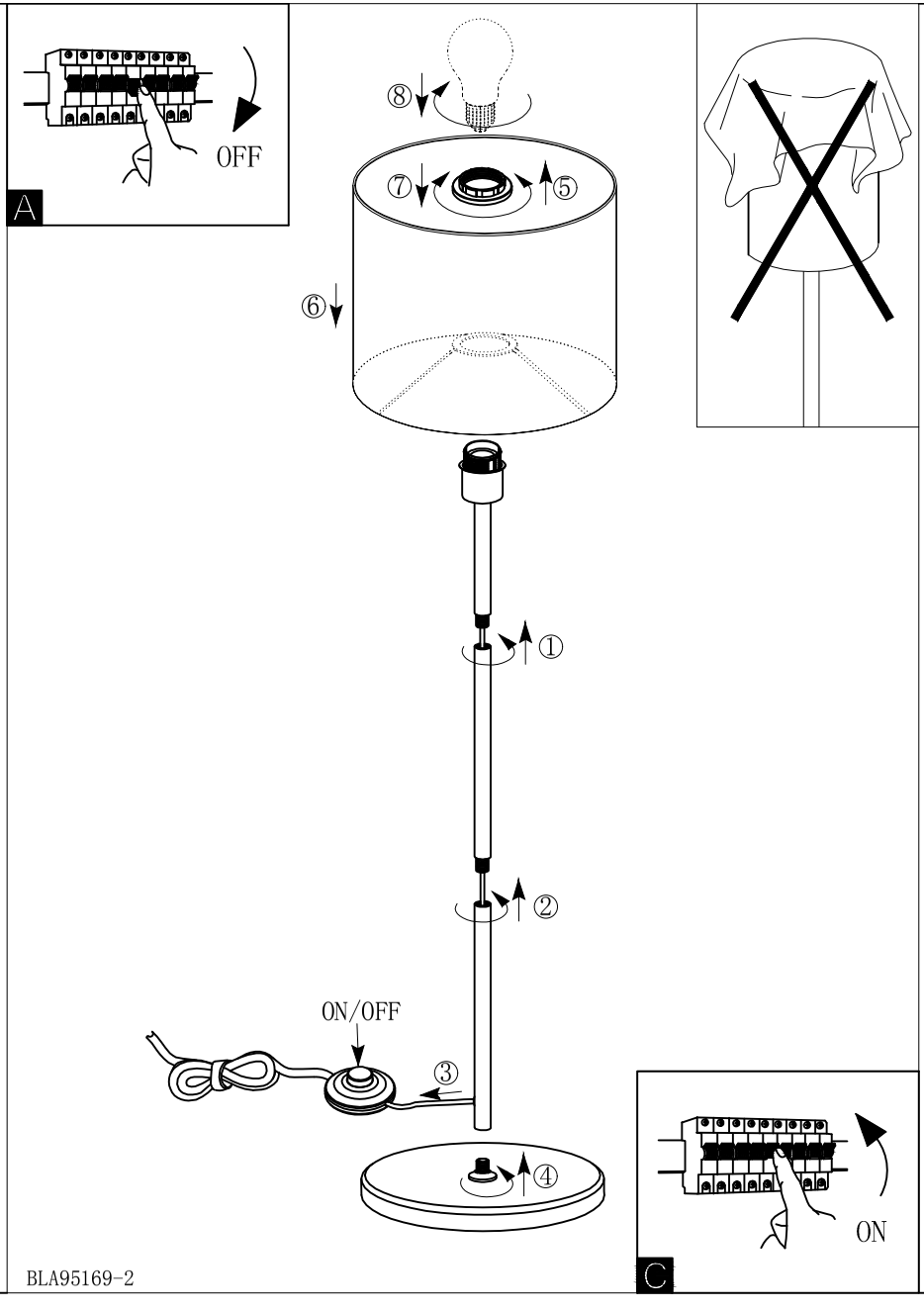

BLA95169-2