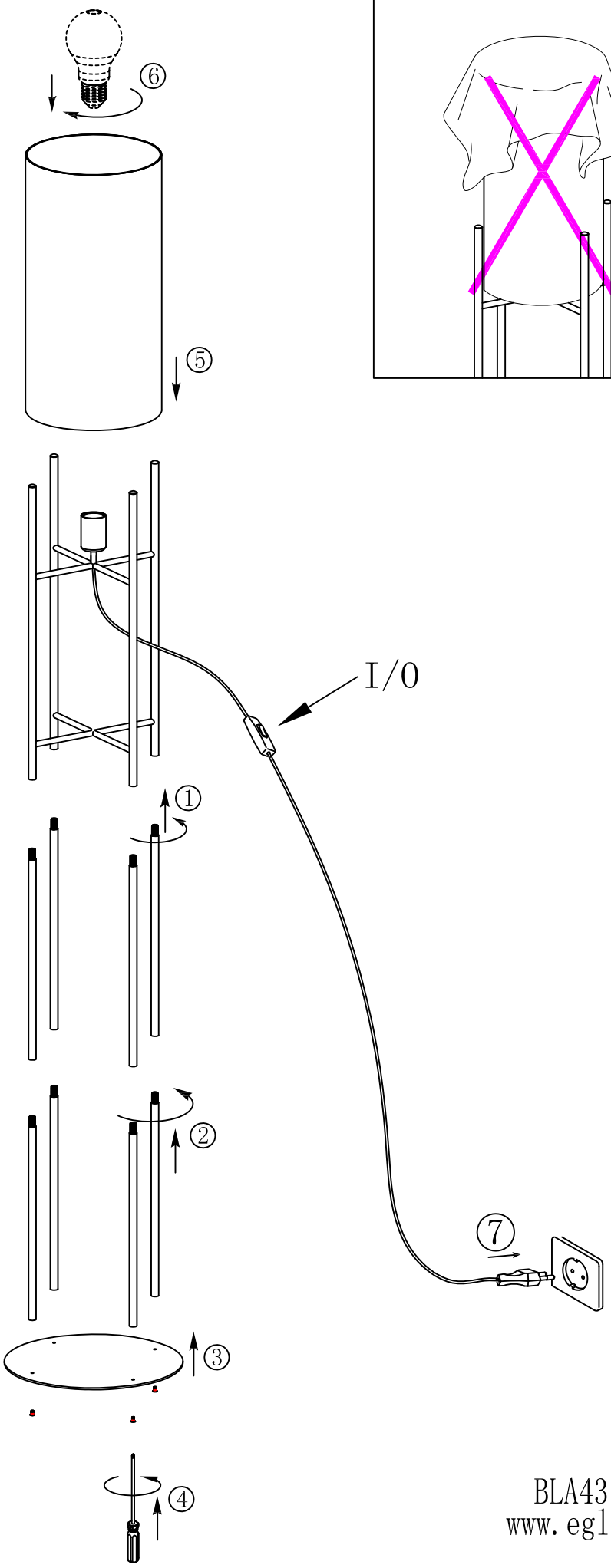

BLA43142
www.eglo.com