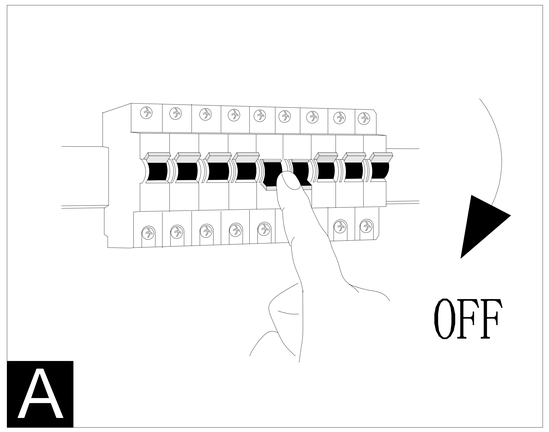

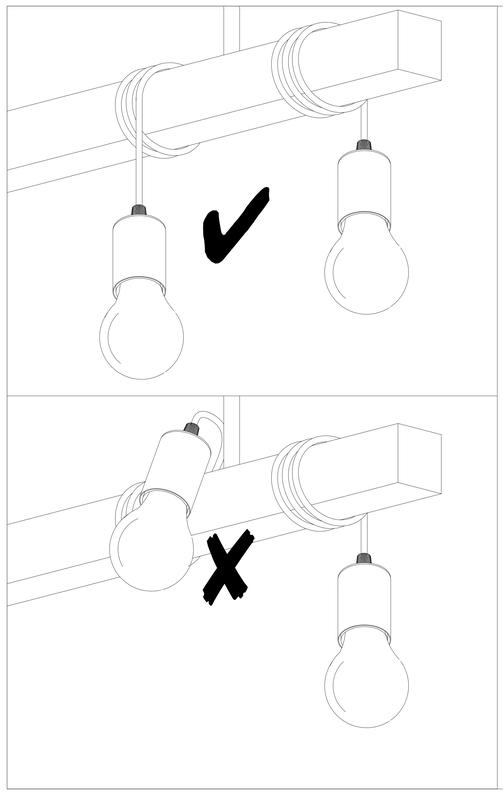

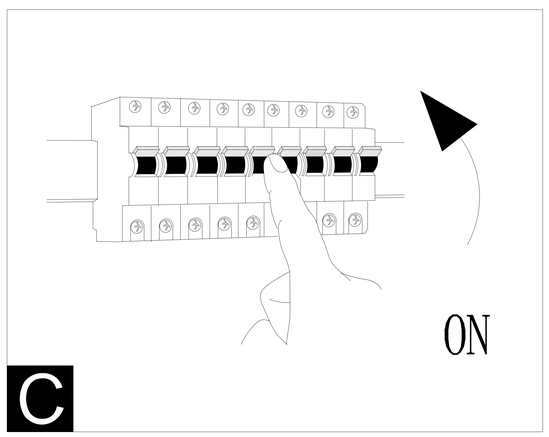

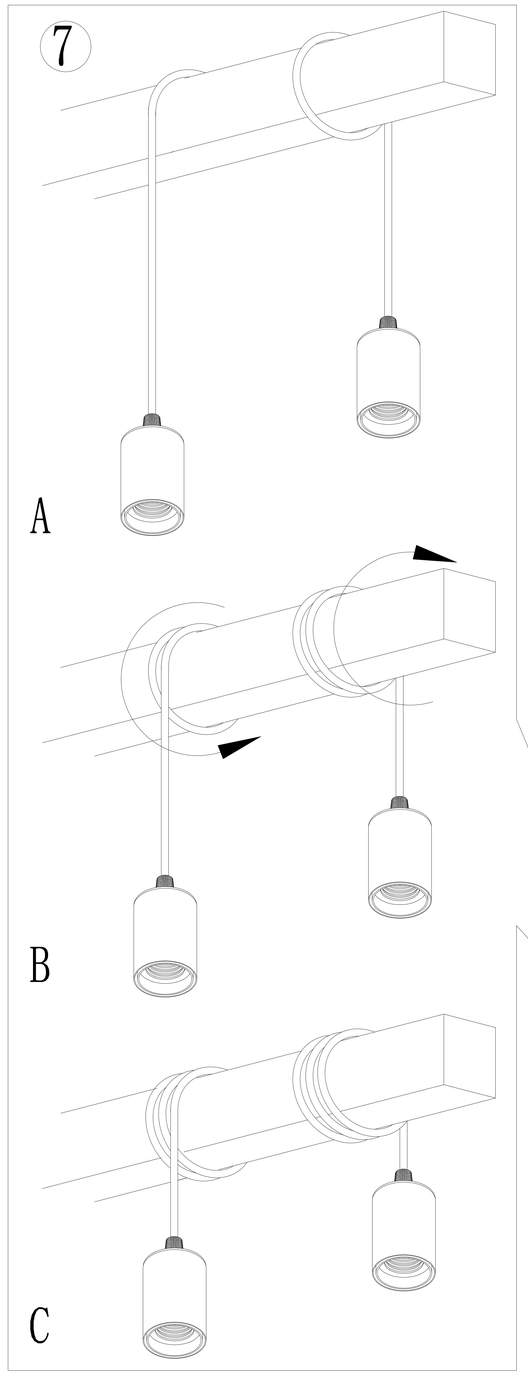

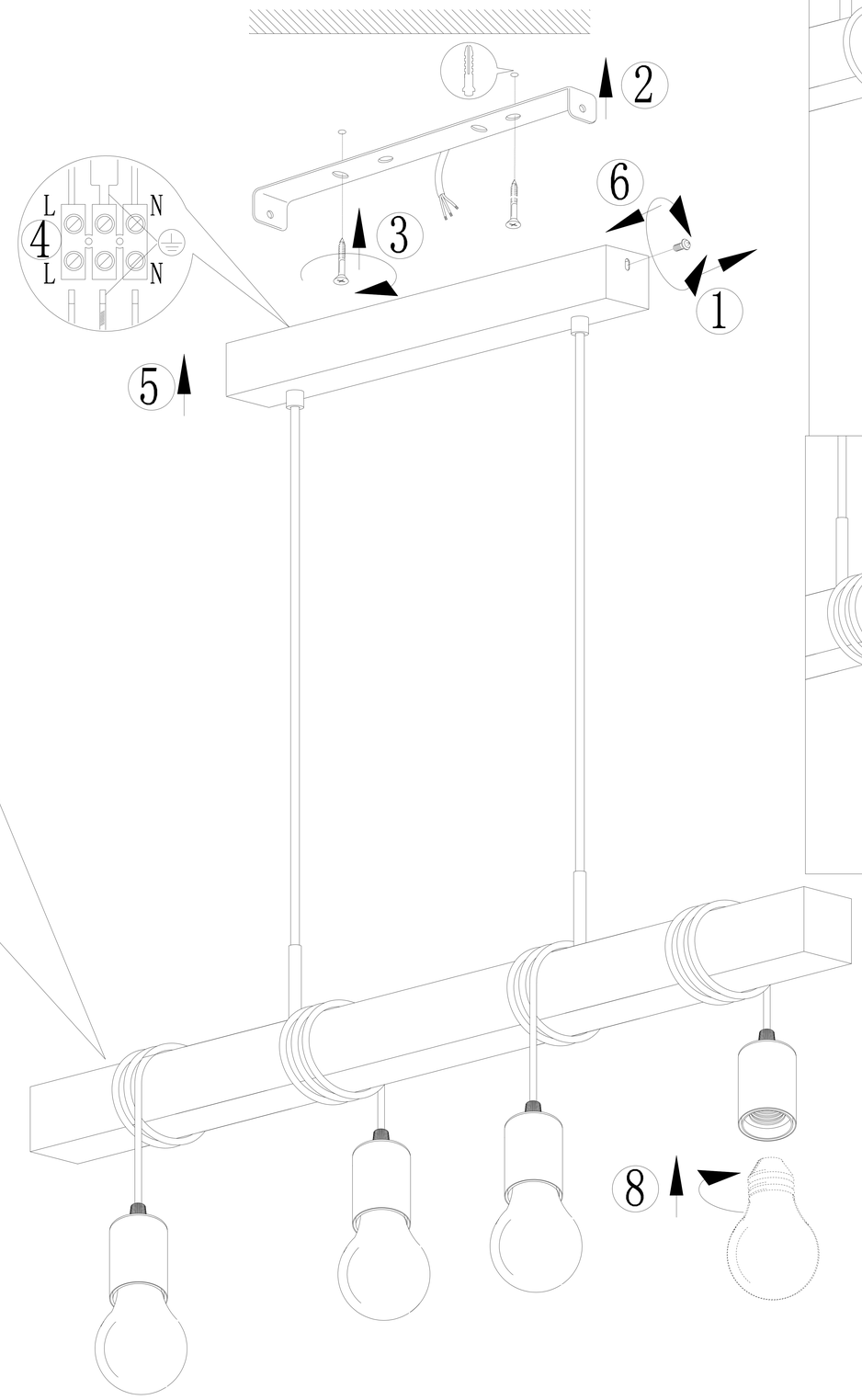

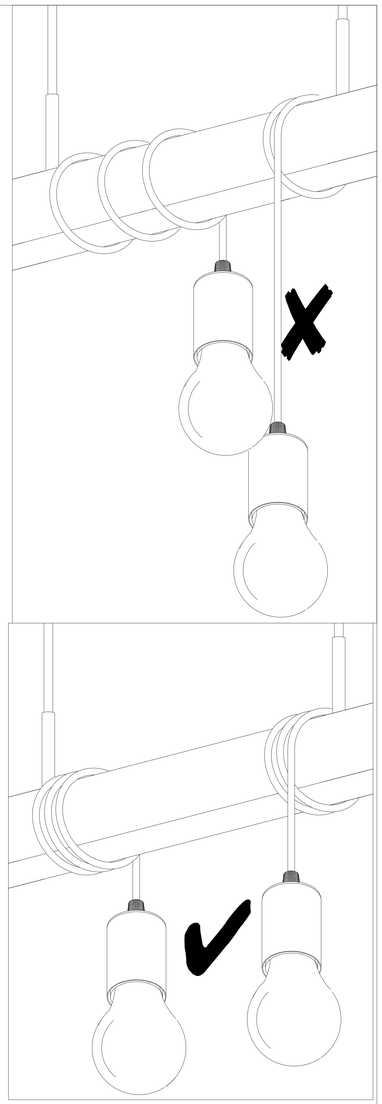

BLA32916-4

www.eglo.com